REPUESTOS GALI
VEHÍCULO INDUSTRIAL S.L.

Dinex - 81030 - SENSOR CATALIZADOR "NOX" VOLVO / RVI

PARA LA GAMA DE CAMIONES VOLVO Y RVI

REFERENCIAS ORIGINALES VOLVO:
21567736
21984358
22219283
21473997
22315990
22827993

REFERENCIAS ORIGINALES RVI:
7422219283
7422315990
7422827993

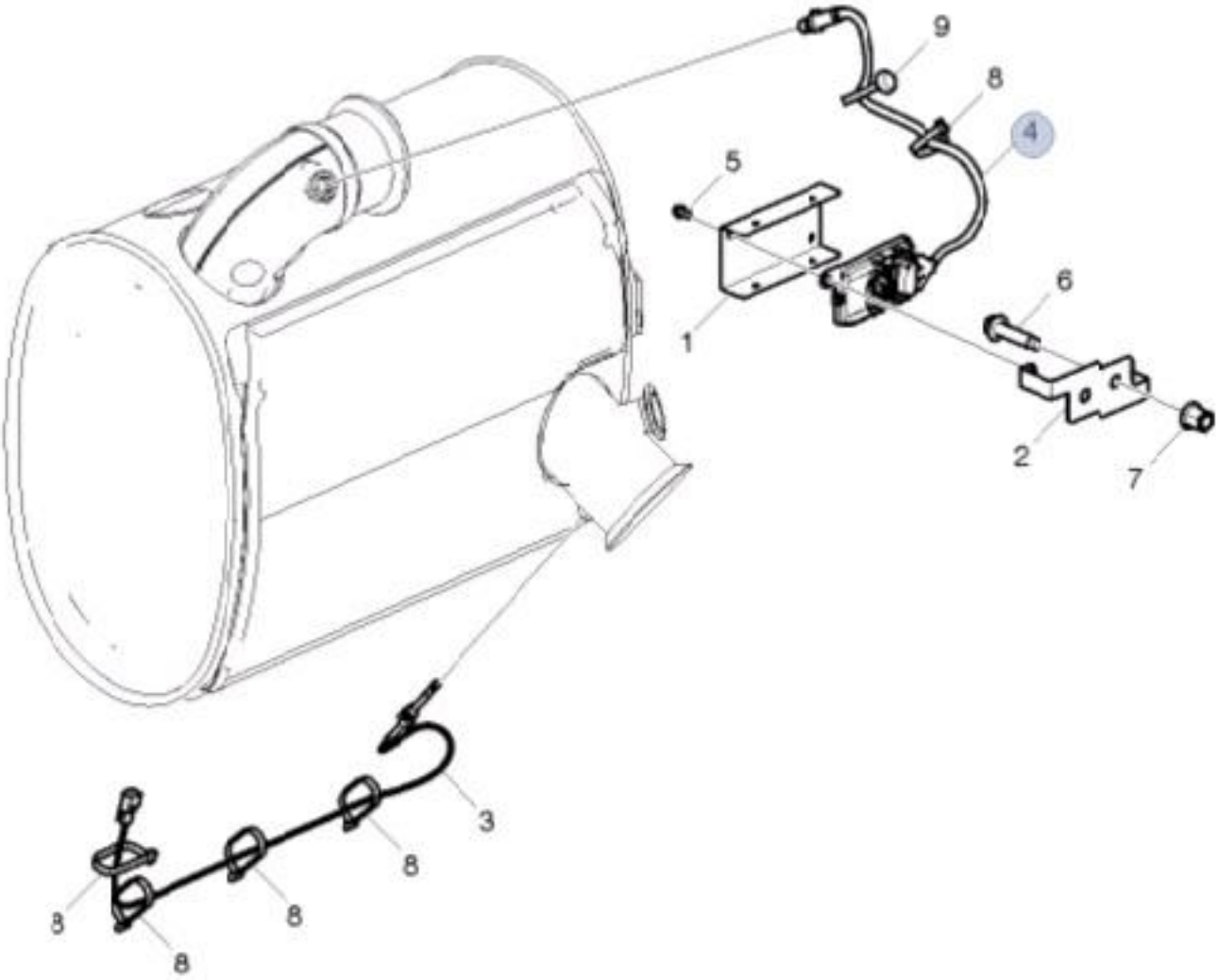
9
8
4
5
6
1
2
7
3
8
8
8
8